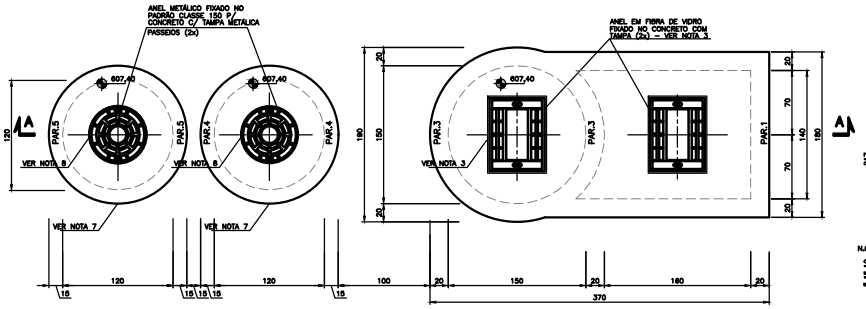

VISTA SUPERIOR – PLANTA
ESC. 1:25

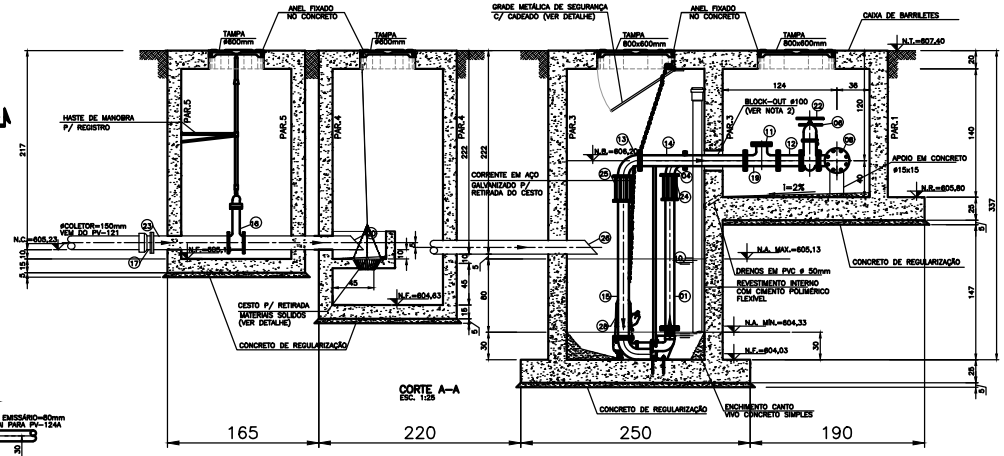

CORTE A–A
ESC. 1:25

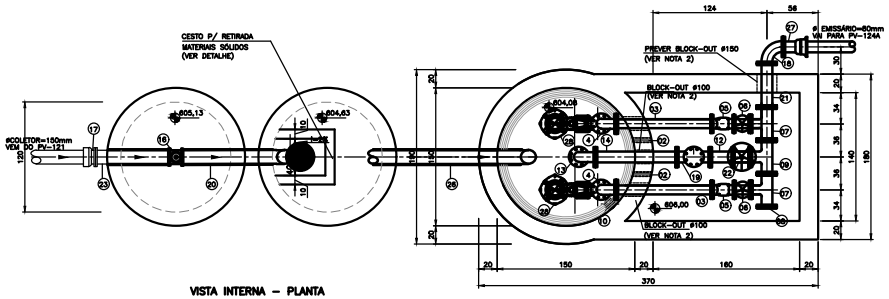

VISTA INTERNA – PLANTA
ESC. 1:25

RELAÇÃO DE MATERIAIS					
			EEE–EPV–02		
Nº	DISCRIMINAÇÃO	MAT.	DN (mm)	QNT. (Pç)	L (mm)
01	TUBO COM FLANGES TFL10	FF"	80	02	1090
02	TUBO DE PVC RÍGIDO PARA DRENO	PVC	50	02	250
03	TUBO COM FLANGES TFL10	FF"	80	02	1050
04	CURVA 90° COM FLANGES C90FF10	FF"	80	02	–
05	VÁLVULA DE RETENÇÃO PORTINHOLA ÚNICA – VRPU10	FF"	80	02	–
06	VÁLVULA DE GAVETA COM FLANGE E COM CUNHA DE BORRACHA C. CURTO COM VOLANTE R23AFV16	FF"	80	02	–
07	TE COM FLANGES TFF10	FF"	80x80	02	–
08	FLANGE CEGO FC10	FF"	80	01	–
09	TE REDUÇÃO COM FLANGES TFF10	FF"	100x80	01	–
10	TUBO DE PVC RÍGIDO PARA SONDA DE PROFUNDIDADE	PVC	100	01	2460
11	FLANGE CEGO FC10	FF"	100	01	–
12	TUBO COM FLANGES TFL10	FF"	100	01	250
13	CURVA 90° COM FLANGES C90FF10	FF"	100	01	–
14	TUBO COM FLANGES TFL10	FF"	100	01	900
15	TUBO COM FLANGES TFL10	FF"	100	01	1410
16	VÁLVULA DE GAVETA COM FLANGES E CUNHA EM BORRACHA	FF"	150	01	–
17	EXTREMIDADE COM BOLSA E FLANGE	FF"	150	01	–
18	CURVA 90° COM FLANGES C90FF10	FF"	80	01	–
19	TE COM FLANGES TFF10	FF"	100	01	–
20	TOCO COM FLANGES TFF10	FF"	150	01	1100
21	TUBO COM FLANGES TFL10	FF"	80	01	500
22	VÁLVULA DE GAVETA COM FLANGE E COM CUNHA DE BORRACHA C. CURTO COM VOLANTE R23AFV16	FF"	100	01	–
23	TOCO COM FLANGES TFF10	FF"	150	01	800
24	CARRETEL C/ TIRANTES AVULSO CLC10	FF"	80	02	–
25	CARRETEL C/ TIRANTES AVULSO CLC10	FF"	100	01	–
26	TOCO TFF10	FF"	150	01	1800
27	EXTREMIDADE FLANGE E BOLSA EFJGS10	FF"	80	01	–
28	CONJUNTO MOTO–BOMBA SUBMERSÍVEL Q=0,65 l/s – P=0,14 cv – H=11,386 m.c.a.	–	02	–	–

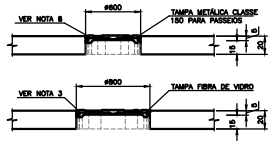

DETALHE DAS TAMPAS
S/ ESC.

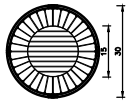

DETALHE CESTO
VER NOTA 5
S/ ESC.

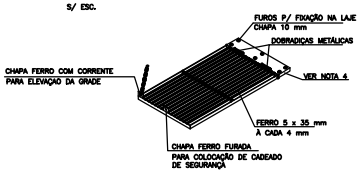

DETALHE GRADE DE SEGURANÇA
S/ ESC.

EDUARDO MELIM FERREIRA:00420021922
Assinado de forma digital por EDUARDO MELIM FERREIRA:00420021922
Dados: 2020.07.18 08:01:11 -03'00'

NOTAS:

1– DIMENSÕES EM CENTÍMETROS, ELEVAÇÕES EM METROS, EXCETO ONDE INDICADO.
2– NOS LOCAIS COMPLEMENTARES DEVERÃO SER ELIMINADOS OS SOCOS DE APOIO A MONTAGEM DAS MESMAS. OS "BLOCK-OUTS" DEVERÃO SER PREENCHIDOS COM MARTELINE ELASTICO.
3– AS TAMPAS DOS POÇOS DE VISITA E DAS ELEVATÓRIAS DEVEM ATENDER AS ABNT NBR 10160 E NBR 10161 RESPECTIVAMENTE. DEVERÃO SER DIMENSIONADAS PARA SUPORTAR CARGAS PONTUAIS DE 1,20 KN SOBRE OS ÊIXOS DAS MESMAS, DEVERÃO SER ARTICULADAS, PROVIDAS DE ALÇAS PARA MANUSEIO REALIZANDO SUA ABERTURA (OU FECHAMENTO PLENO) SEM RISCO DE OCORRER ACIDENTES, DEVE SER INSTALADA BORRACHAS TIPO "A" EM TODA SUA BORDA PARA VEDAÇÃO PLENA, A ARTICULAÇÃO DEVERÁ PROPORCIONAR UMA ABERTURA DE APROXIMADAMENTE 110 GRAUS. NA SUPERFICIE PREFERENCIALMENTE POSSUIR A INSCRIÇÃO "SAAE" E "ESTAÇÃO ELEVATÓRIA DE ESGOTO".
4– AS PEÇAS EM AÇO DEVERÃO SER GALVANIZADAS A QUENTE APÓS A FABRICAÇÃO.
5– O CESTO DEVERÁ SER FABRICADO EM CHAPA DE AÇO INOXIDÁVEL AISI 304 ESPESSURA 1,5 mm, SEM CANTOS VIVOS E SOLDADO POR PROCESSO MIG OU TIG COM ARAME DE SOLDA 5356, REF. OXIGEM OU SIMILAR, A CORRENTE E CORRENTE PARA COLETA DO CESTO DEVERÁ SER GALVANIZADA A QUENTE.
6– AS PEÇAS DE FERRO FUNDIDO DEVERÃO TER SEUS COMPRIMENTOS CONFIRMADOS/AJUSTADOS NO CAMPO APÓS A CONCRETAGEM DA ESTAÇÃO ELEVATORIA.
7– O REGISTRO DE MANOBRA SERÁ IMPLANTADA EM UM POÇO DE VISITA DIÂMETRO INTERNO 1200 mm, EXECUTADO NO MESMO PADRÃO CONSTRUTIVO DOS DEMAIS DISPOSITIVOS DE INSPEÇÃO.
8– AS TAMPAS DOS POÇOS DE VISITA E DAS ELEVATÓRIAS SERÃO FABRICADAS EM FERRO FUNDIDO DÚCTIL CIRCULAR ARTICULADO PARA POÇO DE VISITA DE REDE DE ESGOTO SANITÁRIO, CONSTITUÍDO DE TAMPA E QUADRO, ATENDENDO AO PADRÃO ESTABELECIDO PELA NBR 10160 E NBR 10161 RESPECTIVAMENTE. A TAMPA DEVERÁ SER FORNECIDA ASSENTADA EM ELASTÔMERO OU ALMOFADA PARA APOIO DA TAMPA, PRESO NO TELAR DEVEDITANDO RUÍDOS. A TAMPA DEVERÁ SER ACABADA EM TINTA ASFÁLTICA, PRESERVANDO A CONSERVAÇÃO DE TELAR E TAMPA. DEVERÁ SER FORNECIDO ANEL EM FIBRA DE VIDRO PARA ASSENTAMENTO DA TAMPA, COM DIMENSÕES CONFORME DETALHE. A TAMPA DEVERÁ SER IDENTIFICADA COM A INSCRIÇÃO "SAAE", "ESTAÇÃO ELEVATÓRIA DE ESGOTO", NOME DO CONCRETAGEM NO SEU ANEL, INSTALAÇÃO, ASSENTAMENTO, REVESTIMENTO EM PINTURA BETUMINOSA CONFORME NBR-10159 E NBR-10160.
CONFORME NBR-10159 E NBR-10160.

LEGENDA:

- N.T.= NÍVEL DO TERRENO
- N.B.= NÍVEL DO BARRILETE
- N.R.= NÍVEL DA CX. REGISTROS
- N.A. MAX.= NÍVEL ÁGUA MÁXIMO
- N.A. MIN.= NÍVEL ÁGUA MÍNIMO
- N.F.= NÍVEL DO FUNDO EE
- N.C.= NÍVEL DO COLETOR DE CHEGADA

Nº	REVISÃO	DATA
R0	EMISSÃO FINAL	11/2018

ENG. CIVIL EDUARDO M. FERREIRA
CREA 5068995371–SP – ART 28027230180450508

PLANTA CHAVE:

RESTELO SANEAMENTO AMBIENTAL

Desenho:	RCQ	Data:	11/2018
Conferido:	EMF	Data:	11/2018
Aprovado:	EMF	Data:	11/2018

Saae Serviço Autônomo de Água e Esgoto

MUNICÍPIO DE JACAREÍ/SP
SAAE - Serviço Autônomo de Água e Esgoto

PROJETO EXECUTIVO - ESTÂNCIA PORTO VELHO
EEE-EPV-02 - PROJETO HIDRÁULICO/CIVIL
PLANTA, VISTAS, CORTES E DETALHES

Projeto:	Escala:	Data:	Revisão:	Folha Nº:
RCQ/EMF	IND.	28/11/2018	0	1/1